План 8 этажа

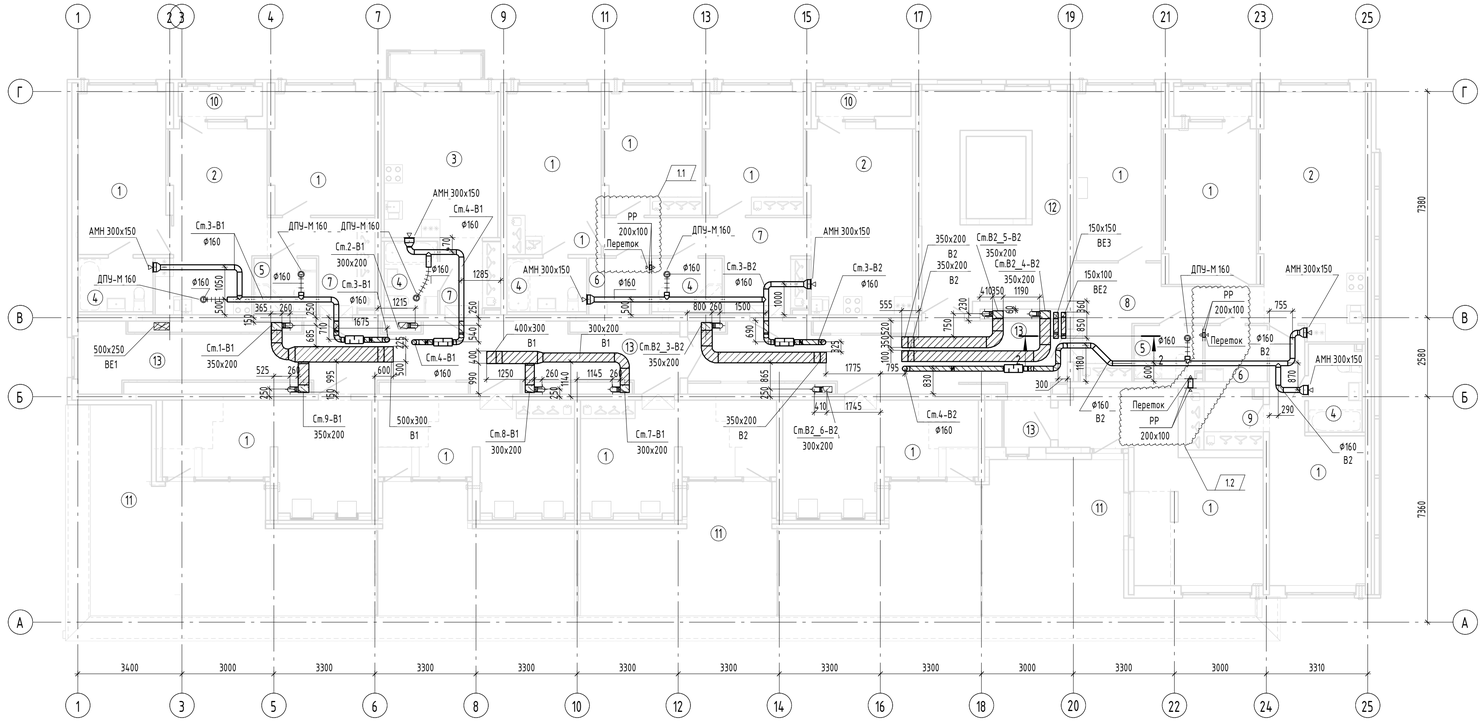

План 9 этажа

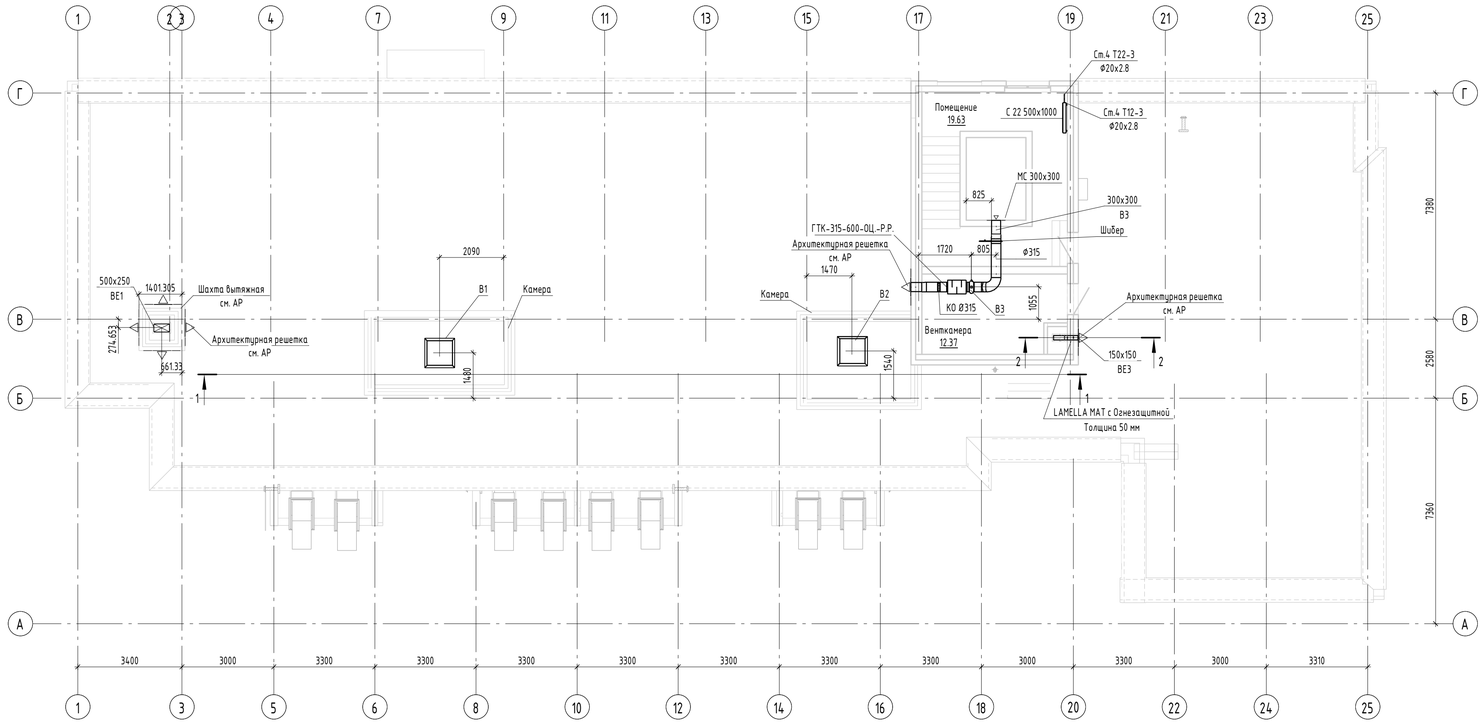

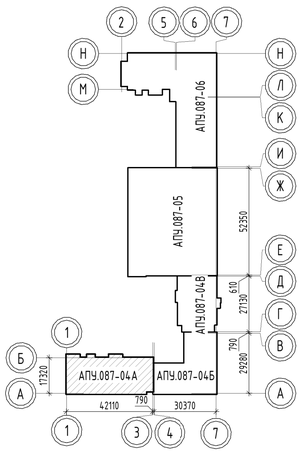

1 - 1
1 : 100

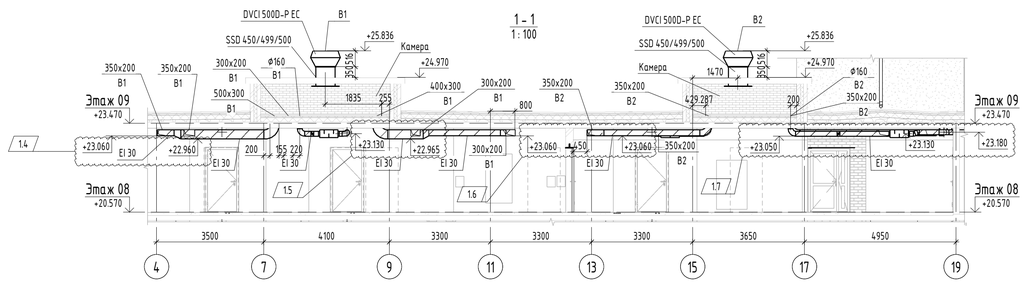

2-2
1 : 100

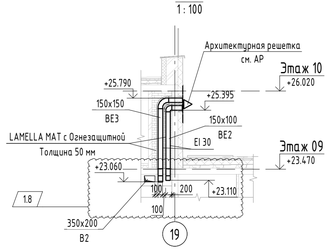

В3

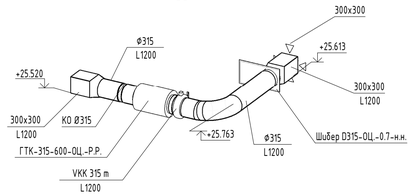

Экспликация помещений квартир

Номер помещения	Наименование	Площадь, м²	Кат. помещения
1	Спальня	210.12	
2	Кухня	66.09	
3	Общая комната с зоной кухни	17.55	
4	Ванная	21.84	
5	Санузел с душевой	7.29	
6	Постирочная	7.34	
7	Прихожая	25.98	
8	Прихожая	13.11	
9	Гардеробная	4.97	
10	Балкон	2.51	
10	Лоджия	8.08	
11	Терраса	136.80	
	Итого	521.68	

Экспликация общедомовых помещений

Номер помещения	Наименование	Площадь, м²	Кат. помещения
12	Лестничная клетка	25.95	
13	Межквартирный коридор	62.35	
	Итого	88.30	

Примечание.
1. В квартирах все воздуховоды выполнены из стали оцинкованной ГОСТ 14918-2020.
2. Все воздуховоды, проложенные в межквартирном коридоре до квартиры выполнены диаметрои 160 мм из стали оцинкованной ГОСТ 14918-2020 (класс герметичности "В") с нанесением огнезащитного покрытия EI 30.
3. На каждом ответвлении от стояка системы вентиляции систем В1, В2 к квартире (в межквартирном коридоре) установлены:
- регулятор постоянного расхода RDR-160/100-180;
- шумоглушитель ГТК-160-600-ОЦ.-Р.Р.
4. Для перетока воздуха из постирочной в сан.узел установлены решетки вентиляционные регулируемые РР200х100(h) мм.

1.3

1	8	Зам.	57-22		02.22	АПУ.087-04А-ОВ
Изм.	Кол.уч.	Лист	№ док.	Подп.	Дата	Жилые дома со встроенными помещениями общественного назначения, многоуровневой автостоянкой и встроенной трансформаторной подстанцией в квартале улиц Ползунова - Замятина - Даниловская - Краснофлотцев в Орджоникидзевском районе г. Екатеринбурга. 2 очередь строительства.
Разраб.		Самсонова			12.21	8-этажная жилая блок-секция №4А
Проверил		Пашаева			12.21	Стадия: Р; Лист: 14; Листов:
Нач. отдела		Пашаева			12.21	
Н. контр.		Ташлыков			12.21	План 8 этажа. Вентиляция. План кровли
						АО "Корпорация "Атомстройкомплекс"

Согласовано: АР, ВК
Проверил: Пономарчук, Алексеенко 12.21
Согласовано: ЭЛ, СС
Кампова, Бородина 12.21

Взам. инв. №
Подп. и дата
Инв. № подл.

Формат